RoHS

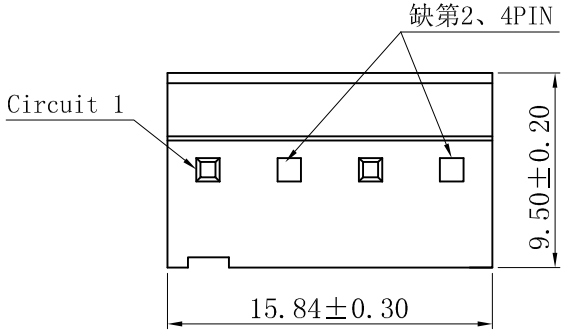

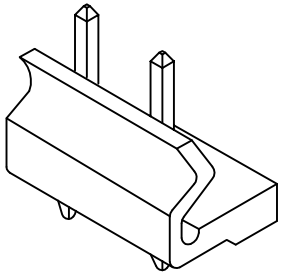

3D VIEW

■ SPECIFICATIONS

- Voltage rating: 250V AC, DC
- Current rating: 7A, AC, DC
- Withstanding Voltage: 1500V AC/minute
- Insulation resistance:1000MΩ min
- Temperature range: -25° C~+85° C
- Contact resistance: 20mΩ max

■ WAFER

- Part No.: W3962V-04P-Q24P
- Housing Material: PA66 UL94V-2
- Pin Material: Brass
- Contact Area Plating: Tin-Plated
- The Dimension Marked "▼" Must Be Recorded

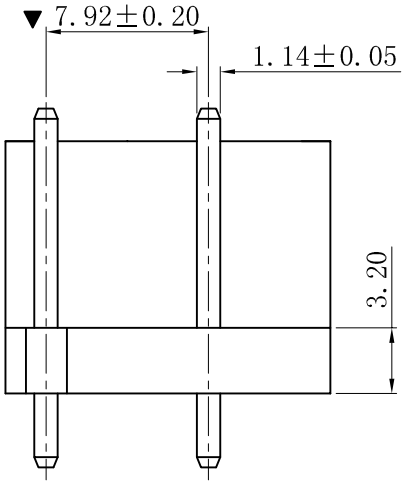

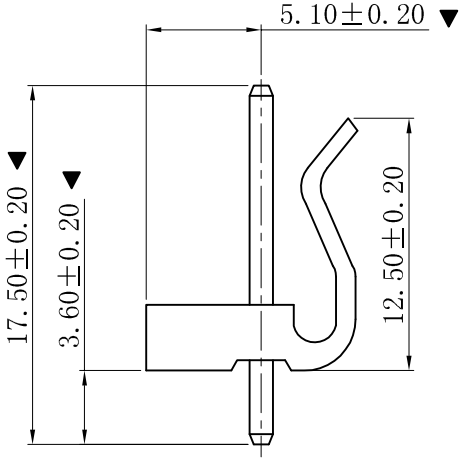

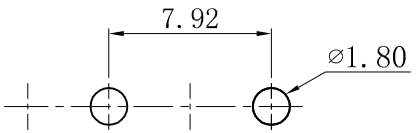

P.C.B. LAYOUT: TOP VIEW

版次 REV.	说明 DESCRIPTION	日期 DATE.	承认 APPRO.
B	更新图面	2019-06-03	PH.Duan
A	新版本	2018-09-19	PH.Duan

一般公差 GENERAL TOLERANCE:	0±0.30 .0±0.25 .00±0.20 .000±0.05 ANGLE. ±1°		
绘图/DR	PH.Duan	投影法 Projection	
审核/CHECK	陈雄军	单位 Unit	MM
核准/APPRO	胡 进	比例/Scale	1:1
日期/DATE	2019-06-03	大小/SIZE	A4
		页码/SHEET	1/1
		版本/Rev	B

XYDZ® 东莞市祥运连接器有限公司
Connectors DongGuan XiangYun Connectors CO.,Ltd

品 名 (PART NEME)	Molex 3.96mm 180° Wafer Connector Series		
料 号 (PART NO)	W3962V-04P-Q24P	状态码	C